第２６回奈良県小学生サッカー大会　兼
第２８回関西少年サッカー大会奈良県予選

優　勝	高田Ａ
準優勝	奈良ＹＭＣＡ
第三位	朱　雀
第三位	エントラーダ

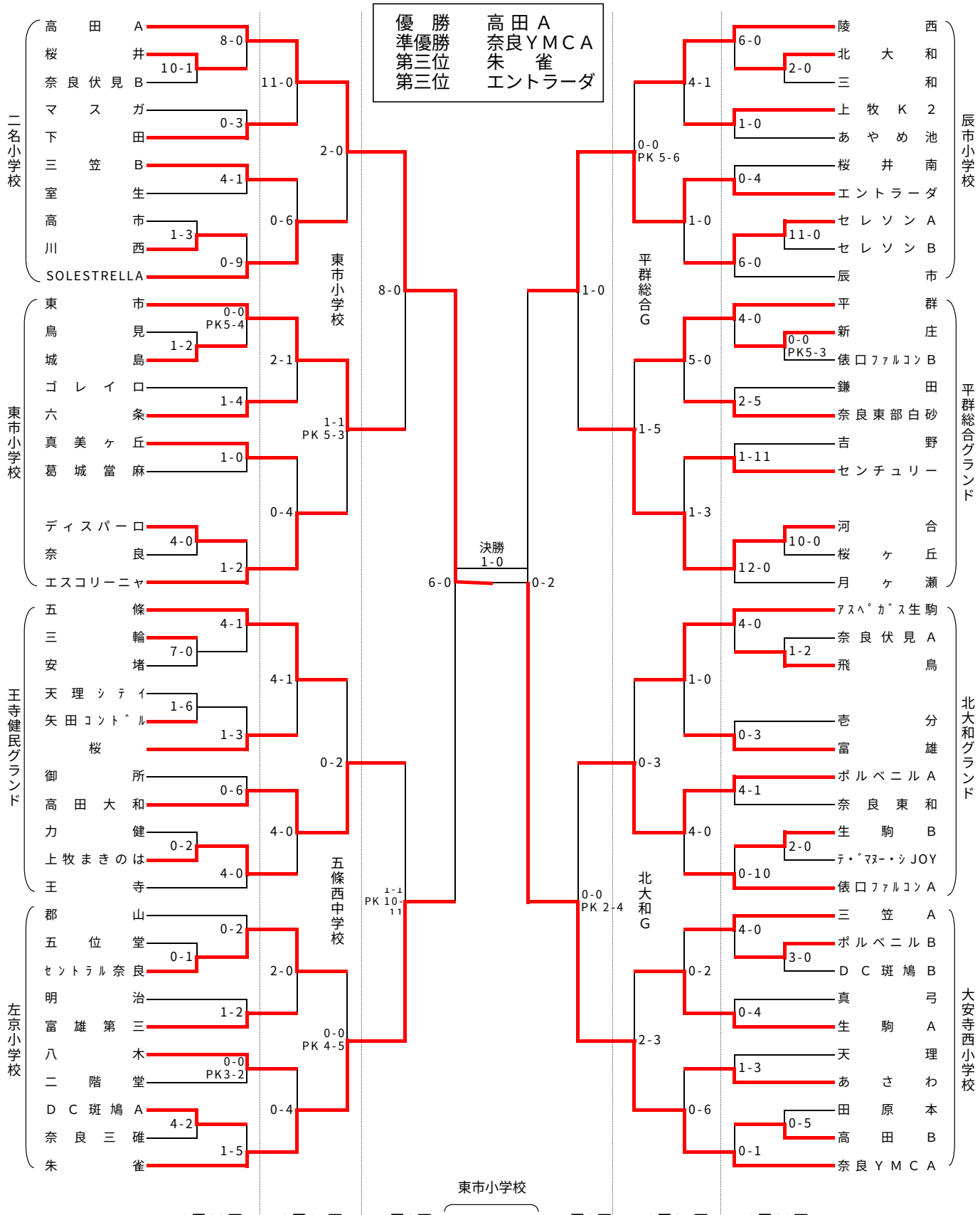

試合時間　① 9:30　② 10:20　③ 11:10　④ 12:00　⑤ 12:50　⑥ 13:40　⑦ 14:30
Ⅰ 10:00　Ⅱ 10:50　Ⅲ 11:40　Ⅳ 12:30　Ⅴ 13:40　Ⅵ 14:30

奈良県サッカー協会
第４種少年委員会