ＪＡ全農杯　チビリンピック２０１１　奈良県予選

2月12日　　平成23年2月13日　　2月12日

五條上野公園グランド

大 会 結 果

優　勝 ｱｽﾍﾟｶﾞｽ生駒
準優勝 ＹＦ奈良tesoro
第三位 ﾃﾞｨｱﾌﾞﾛｯｻ高田
第四位 奈良東和
第五位 奈良ＹＭＣＡ
第六位 斑　鳩
第七位 ポルベニル
第八位 富　雄

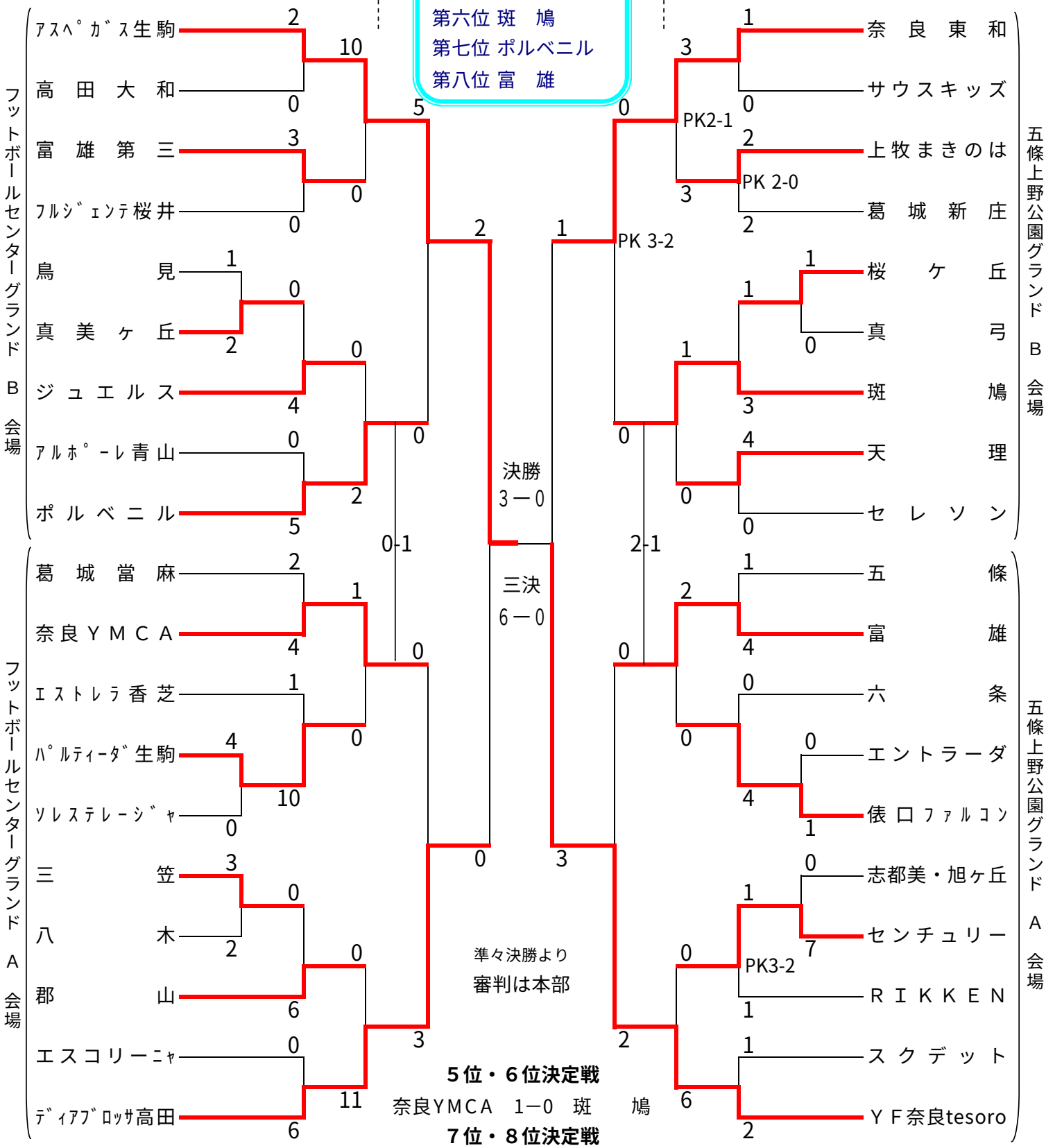

５位・６位決定戦

奈良ＹＭＣＡ　1－0　斑　鳩

７位・８位決定戦

ポルベニル　1－0　富　雄

奈良県サッカー協会
第４種委員会