第３９回全日本少年サッカー大会　奈良県大会
兼　第４５回奈良県少年サッカー大会

大会結果

優　勝	YF奈良テソロ
準優勝	スクデット
第三位	奈良クラブ
第三位	ﾃﾞｨｱﾌﾞﾛｯｻ高田

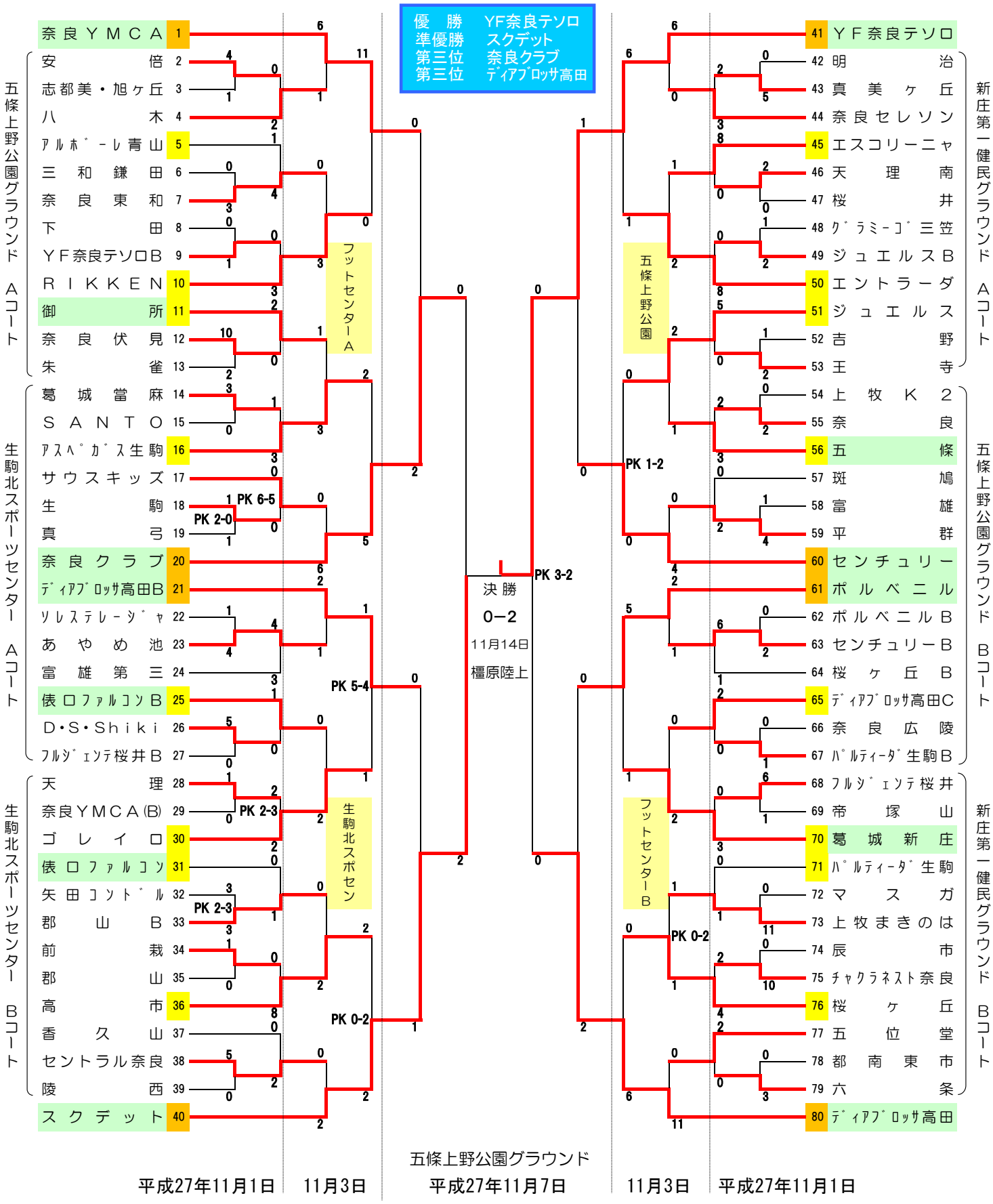

奈良県サッカー協会
第４種委員会