日刊スポーツ杯
第１１回関西小学生サッカー奈良県大会

試合結果

1月15日　　平成17年1月16日　　1月15日

五條阿太峯公園テクノグランド

優　勝	高　　田
準優勝	Ｙ Ｍ Ｃ Ａ
第三位	ｱｽﾍﾟｶﾞｽ生駒
第四位	天　　理
第五位	五　　條
第六位	帝　塚　山
第七位	平　　群
第八位	真 美ヶ丘

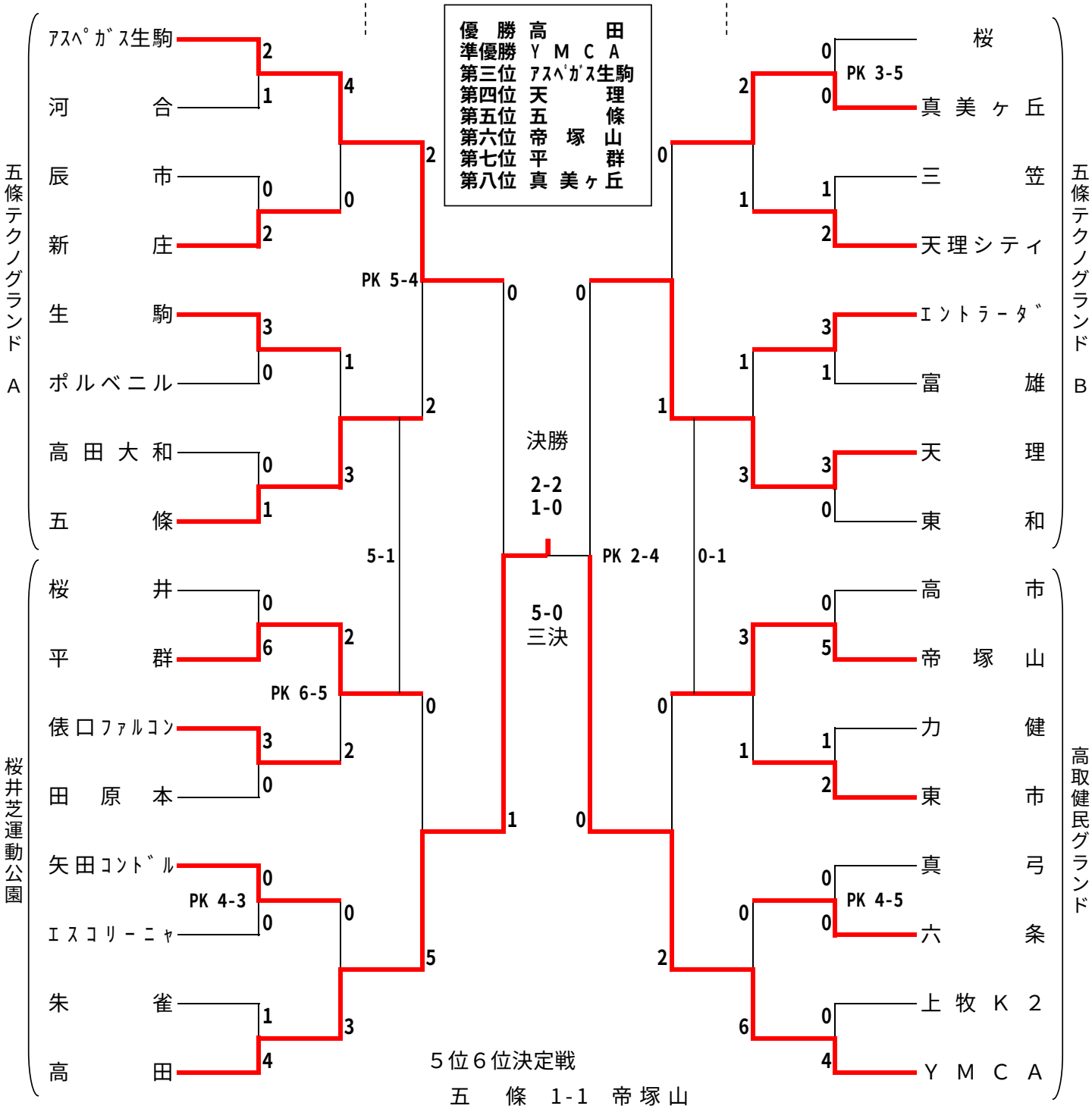

５位６位決定戦

五　　條　1-1　帝塚山

ＰＫ　４－２

７位８位決定戦

真美ヶ丘　0-1　平　　群

奈良県サッカー協会
第４種少年委員会